DHT SERIES　安全ブレーカー付OAタップ

RoHS対応品　PSE　販売単位 1個

特徴

- 安全ブレーカー内蔵のOAタップです。
- 合計15Aを超えるとブレーカーが作動し、電源を遮断します。
- 電源LED付で通電時には点灯します。
- 接地型、接地無しの一般プラグが使用できます。
- プラグが抜けにくい構造の為、不意の力によるプラグの抜けを防ぎコンピュータのデータ等をしっかりガードします。
- コンセント口数は6個で、合計1500Wまで使えるゆとりのパワーです。
- マグネット付です。
- 電気用品安全法（特定電気用品ひし形PSE）に適合しています。

機種内容

在庫区分	型番	定格	備考	コンセント口数	質量(kg)
標準	DHT-T5128	接地形2P 定格15A110V	電源ケーブル長さ: 3000mm 電気用品安全法適合 （特定電気用品ひし形PSE） 外装色:「ホワイト／グレイ」 コンセント: 抜け止め形 プラグ: アース付	6	0.9

⚠注意

- 接地（アース）をしてください。

外観寸法図
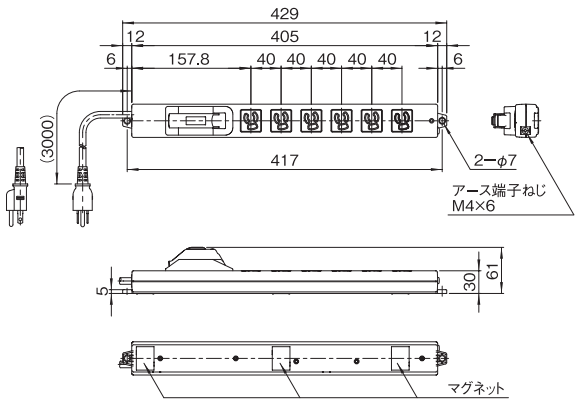
単位 mm