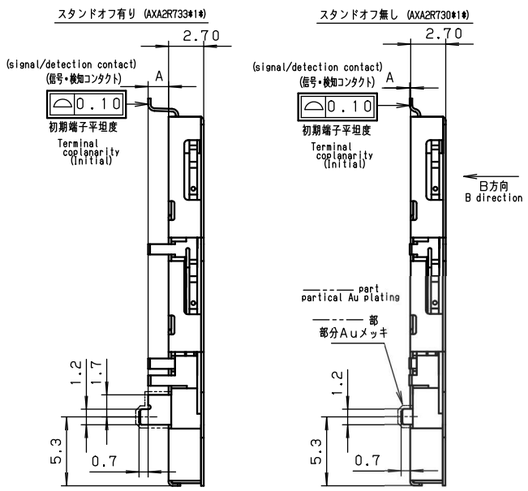

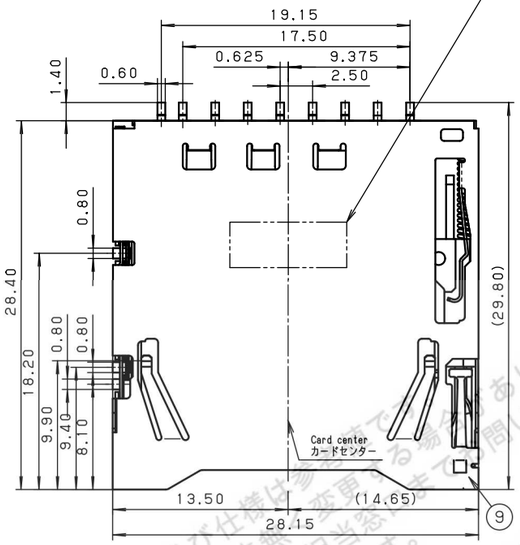

ロット番号 Lot.No.
工場識別番号：P（中国）
The sign of factory identification
品番捺印 Part No.
(包装形態を示すT, Pおよび-Mは表示されません。)
(Indication for packaging form, not indicate T, P and -M)

カード厚みのバラツキによりコンタクト先端が表面より飛び出すことがあります。飛び出し量は下記の通りです。
コンタクトNo.1～9　0.30max

A tip of contact may jumps out from the surface by the variation of card's thickness. The quantity of jumping-out is as follows. Contact No.1~9 0.30max

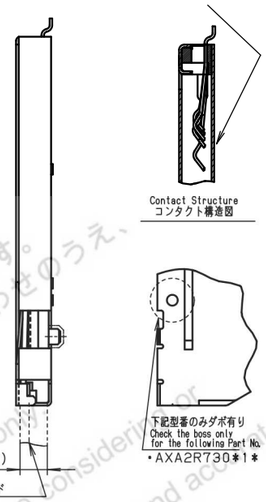

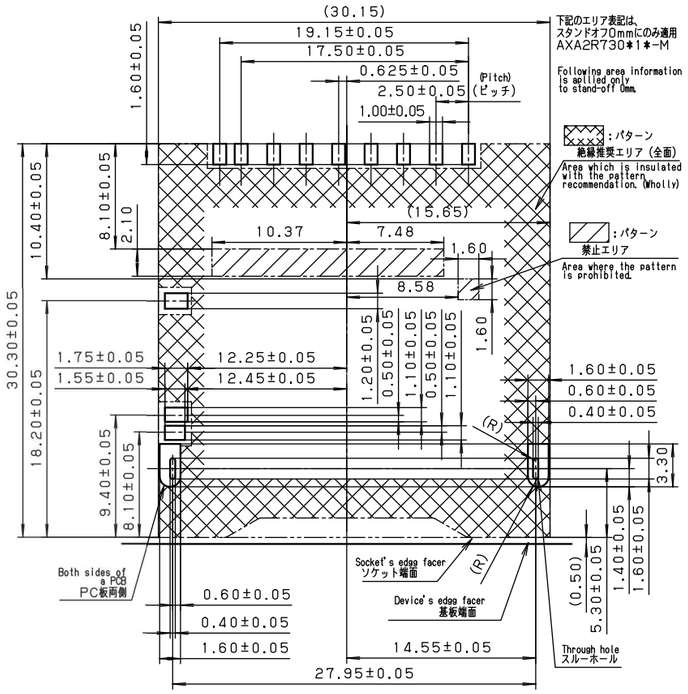

PC board recommendation processing (Top view)
プリント基板推奨加工図 (TOP VIEW)

A contact state list by a detection switch
カード検知・書込み防止検知スイッチによるコンタクト状態一覧表

Circuit
回路図

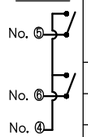

Card insertion condition カード挿入有無	Write protect switch 書込み防止スイッチ		Card detection switch カード検知スイッチ
	Impracticable to write 書込み不可	Practicable to write 書込み可	
Card not inserted 未挿入時	Open	Open	Open
Card inserted 挿入時	Open	Close	Close
Component number 部品番号	④ - ⑥		④ - ⑤

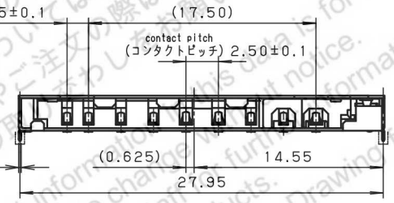

A dimension list
A寸法一覧表

Cat. No. (stand-off height) 品番（スタンドオフ高さ）	A dimension A寸法
AXA2R730*1*-M (0)	0.08
AXA2R733*1*-M (1.5)	1.58

注）スタンドオフ寸法Aは、プリント基板表面からソケット下面までの寸法を確保するために、プリント基板のレジスト厚み・シルク印刷等の厚み0.08mmを考慮した寸法になっています。
Standoff size A is a size in which the thickness 0.08mm such as the resist thickness and the silk prints of the PC board is considered to secure the size from the surface of the PC board to the lower side of the socket.

General tolerance ±0.2

カード幅のバラツキによりコンタクトがソケット側面より飛び出すことが有ります。飛び出し量は下記の通りです。
カード検知・書き込み防止検知コンタクト 0.20max

Contact may jumps out from socket's side facer by the variation of card's width. The quantity of jumping-out is as follows. Card detection/write protect detection contact 0.20max.

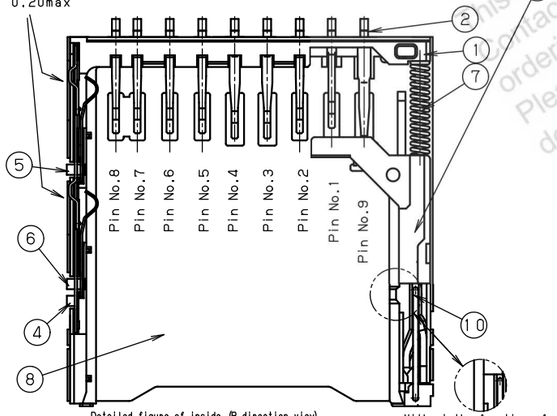

Detailed figure of inside (B direction view)
内部詳細図（B方向視図）

Without the function of card jump-out prevention
カード飛び出し防止機能無し

カード飛び出し防止機能無し：ナチュラル（白）
Without the function of card jump-out prevention : Natural (white)
カード飛び出し防止機能有り：黒
With the function of card jump-out prevention : Black

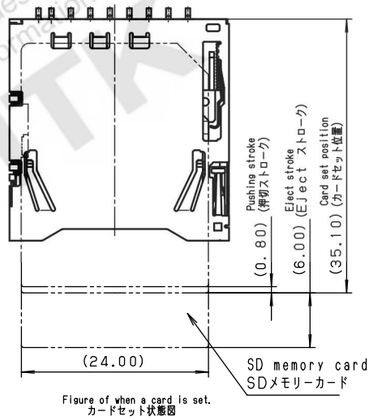

Figure of when a card is set.
カードセット状態図

10	lock pin / ロックピン	Stainless / ステンレス	1		
9	Cover plate / カバープレート	Stainless / ステンレス	1		
8	Base shell / ベースシェル	Stainless / ステンレス	1		
7	Compression coil spring / 圧縮コイルバネ	Stainless / ステンレス	1		
6	NO contact (WP detection) / NOコンタクト (WP検知)	Copper alloy / 銅合金	1		
5	NO contact (Card detection) / NOコンタクト (カード検知)	Copper alloy / 銅合金	1		
4	COM Contact / COMコンタクト	Copper alloy / 銅合金	1		
3	Slider / スライダー	Heat resistant resin / 耐熱性樹脂	1		Color: Black/Natural (White) / 色相：黒/ナチュラル（白）
2	Contact / コンタクト	Copper alloy / 銅合金	9		
1	Body / ボディ	Heat resistant resin / 耐熱性樹脂	1		Color:Black / 色相：黒

改版 LTR.	年月日 DATE	変更者 BY	変更内容 REV. DESCRIPT	番号 No.	部品名称 PART NAME	材質 MATERIAL	個数 QTY	処理 FINISH	備考 NOTE
3									
2									
1									

年月日 DATE	尺度 SCALE	単位 UNIT	3角法
9. 1 (2010)	3/1	mm ~~(INCH)~~	3RD. A. P

製図 DR.	設計 DE.	検図 CHK.	検図 CHK.	承認 APP.

HTK 本多通信工業株式会社 HONDA TSUSHIN KOGYO CO., LTD.

名称 NAME: Product specification SD memory card socket applicable to SDIO R-type standard-type
商品仕様図 SDメモリーカード用ソケット SDIO対応 Rタイプ 標準

名称 NAME:

製番 PART NO.: AXA2R73061-M

ID= SS-AXA2R73061-M B A

特許及び仕様は参考用です。予告無しに変更する場合があります。採用のご検討やご注文の際は弊社担当窓口までお問い合わせのうえ、納入仕様書をお取かわしいします。
The product information and specifications are for reference only. This is subject to change without notice. Please contact our sales staff for information before considering or ordering any of our products. Please request the most current and accurate design information for the most current and accurate Drawing.
HTK