品番構成

1	2	3	4	5	6	7	8	9	10	11	12	13	14
M	A	C	-	U	M	3	1	B				K	
品種記号						定格電圧			静電容量			容量許容差	仕様

記号	定格電圧
31B	305VAC

静電容量の単位を μF⇒pF に置き換える。
はじめの２桁は先頭の２つの数字で、
３桁目は数字に続くゼロの数を表す。
【例】 0.033μF（33000pF） ⇒ 333
1.5μF（1500000pF）⇒ 155

記号	容量許容差
K	±10%

記号	仕様
無し	標準品
S	ハイスペック品

標　準　品

形状寸法図（mm）

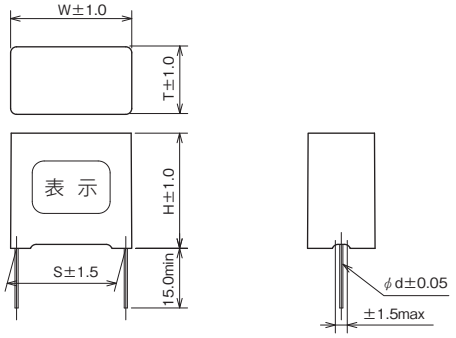

回路図

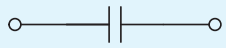

定格・寸法

品　番	定格電圧 (VAC)	静電容量 (μF)	寸　法（mm）				
			W	H	T	S	d
MAC-UM31B474K	305	0.47	25.5	19.0	9.5	22.5	φ0.8
MAC-UM31B105K	305	1.0	30.5	20.5	12.5	27.5	φ0.8
MAC-UM31B155K	305	1.5	30.5	24.0	14.5	27.5	φ0.8
MAC-UM31B225K	305	2.2	30.5	29.0	17.0	27.5	φ0.8

ハイスペック品

形状寸法図（mm）

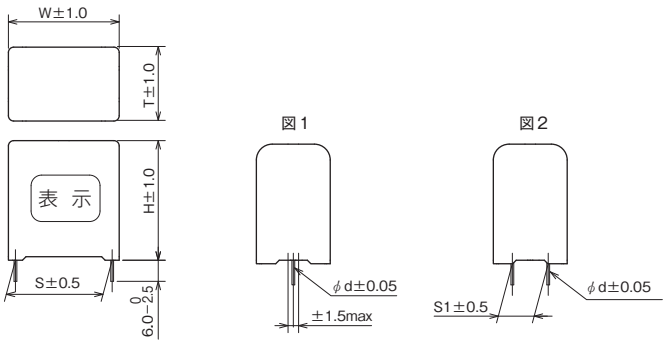

回路図

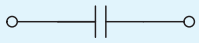

図1

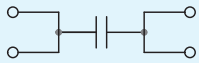

図2

定格・寸法

品　番	定格電圧 (VAC)	静電容量 (μF)	寸　法（mm）					
			W	H	T	S	S1	d
MAC-UM31B225KS	305	2.2	32.0	27.5	18.0	27.5	−	φ0.8
MAC-UM31B335KS	305	3.3	32.0	34.0	21.0	27.5	−	φ0.8
MAC-UM31B475KS	305	4.7	32.0	37.5	25.0	27.5	−	φ0.8
MAC-UM31B685KS	305	6.8	42.0	37.0	24.0	37.5	−	φ1.0
MAC-UM31B825KS	305	8.2	42.0	38.5	26.0	37.5	−	φ1.0
MAC-UM31B106KS	305	10.0	42.0	42.5	28.0	37.5	−	φ1.0
MAC-UM31B206KS	305	20.0	58.0	50.0	35.0	52.5	20.3	φ1.2

製品仕様・寸法は予告なく変更する場合がありますので、ご購入、ご使用の際は当社の納入仕様書などをご要求ください。本カタログ、納入仕様書などに基づきご使用くださいますようお願いいたします。