取扱説明書

DX ANTENNA

このたびはDXアンテナ製品をお買い上げいただき、ありがとうございます。
DXアンテナの製品を正しく理解し、ご使用いただくために、ご使用の前に必ず
この取扱説明書をよくお読みください。
お読みになった後は、いつでも見られるところに必ず保管してください。

2K4K8K

光信号（FTTH）、2K・4K・8K放送対応

マルチレベルチェッカー
LC70WCS

保証書付

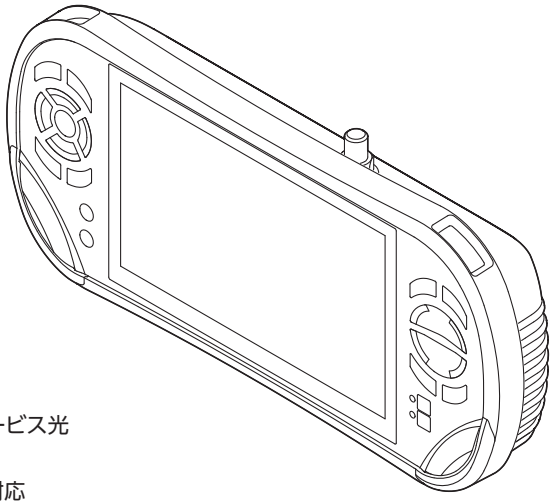

本製品の特徴

- 光信号（FTTH）の測定に対応
- 新4K8K衛星放送の測定に対応
- CATV放送、スカパー！プレミアムサービス光の測定に対応
- LTE(700MHz帯携帯電話)の測定に対応
- 視認性の高い7インチカラー液晶モニター

付属品

ストラップ
（1個）

ACアダプター
（1個）

電源ケーブル
（1個）

光ソケット用キャップ
（つまみ付）（1個）

本書
（1 冊）

もくじ

はじめに 2

もくじ ・・・・・・・・・・・・・・・・・・・・・・・・・・・・・・・・・・・・ 2
別売の遠隔制御オプション（WFC01）のご紹介 ・・・・・・・・・・・・・・・・・・ 3
基本ガイド・操作ガイドについて ・・・・・・・・・・・・・・・・・・・・・・・・・・・ 6
安全上のご注意 ・・・・・・・・・・・・・・・・・・・・・・・・・・・・・・・・・・・・・ 7
リチウムイオン電池について ・・・・・・・・・・・・・・・・・・・・・・・・・ 10
使用上のご注意 ・・・・・・・・・・・・・・・・・・・・・・・・・・・・・・・・・・・ 12

必要なとき 13

譲渡 / 廃棄または内蔵充電池について ・・・・・・・・・・・・・・・・・・・・・・ 13
こんなときは ・・・・・・・・・・・・・・・・・・・・・・・・・・・・・・・・・・・・ 14
規格表 ・・・・・・・・・・・・・・・・・・・・・・・・・・・・・・・・・・・・・・・ 15
外観図 ・・・・・・・・・・・・・・・・・・・・・・・・・・・・・・・・・・・・・・・ 18
memo ・・・・・・・・・・・・・・・・・・・・・・・・・・・・・・・・・・・・・・・ 19
銘板ラベルについて ・・・・・・・・・・・・・・・・・・・・・・・・・・・・・ 裏表紙
保証書 ・・・・・・・・・・・・・・・・・・・・・・・・・・・・・・・・・・・・・ 裏表紙

本製品は日本国内でのみ使用できます。
海外では使用できません。

別売の遠隔制御オプション（WFC01）のご紹介

別売の遠隔制御オプションをご購入いただくことにより、マルチレベルチェッカー(LC70WCS) を SNMP マネージャーからリモートで制御、測定することが可能になります。購入につきましては、「ご購入について」（➡ 4 ページ）をご確認ください。

同軸 / 光伝送路の信号をリモートで常時監視が可能

SNMP 監視システムまたは弊社製遠隔制御 Windows アプリと連携することで、伝送路の信号品質をリモートで測定･監視することができ、常時監視を実現し、業務の効率化に最適です。現場に向かうことなく伝送路の品質確認と、作業員の習熟度に関わらず均一な測定取得が可能になりますので、作業効率改善に繋がります。

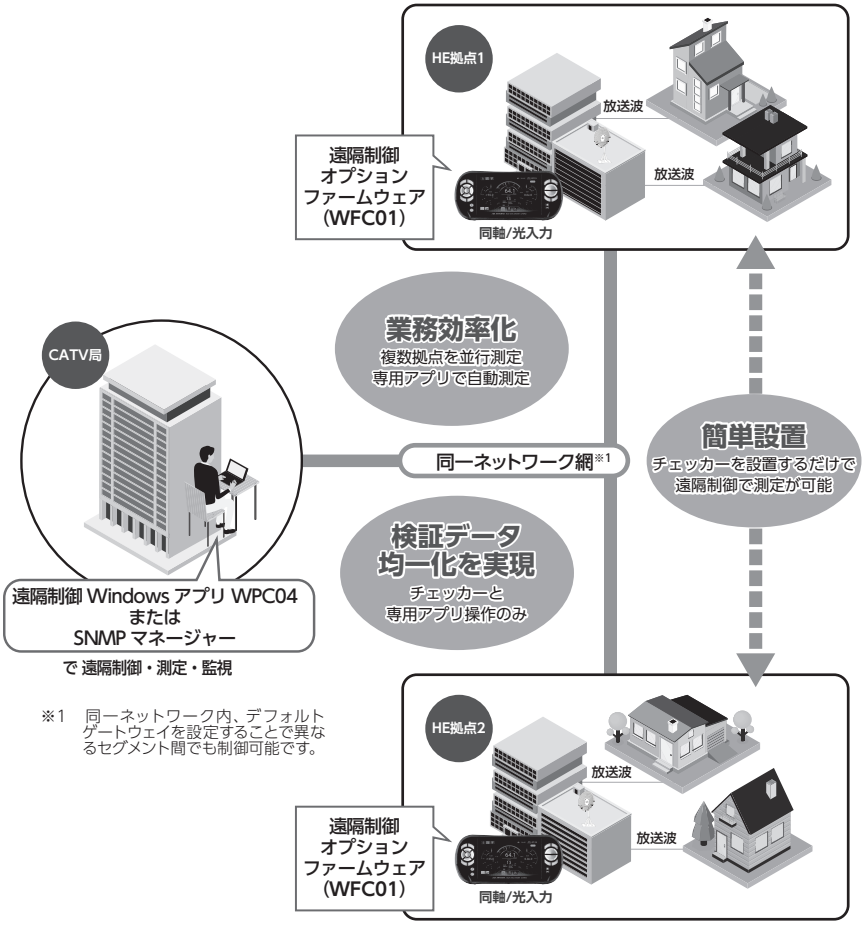

※1　同一ネットワーク内、デフォルトゲートウェイを設定することで異なるセグメント間でも制御可能です。

■リモート測定

・シングル測定モードで、任意の BAND、チャンネルのレベル・MER/CN・BER の測定を開始し、結果を取得することができます。光入力選択時は、光レベルの測定もできます。

・マルチ測定モードで、任意の BAND のレベル・MER/CN・BER の測定を開始し、測定結果を CSV 形式ファイルに保存することができます。CSV ファイルは FTP を使用してダウンロードすることができます。

・事前に登録した設定ファイルを呼び出して、USER 測定やデータロガー測定を開始することができます。

■リモート監視

・レベル・MER/CN・BER のしきい値を設定して、しきい値の範囲外になったときにトラップを送信して異常を通知することができます。

・リモートで FW アップデートをすることができます。

詳しくは、弊社ホームページよりご確認ください。	
https://dxantenna-product.dga.jp/detail.html?category=&page=1&id=2565	

ご購入について

遠隔制御オプションを購入の際には、最寄りの弊社営業所へお問い合わせください。

ご注意 ご購入いただく前に、お手持ちのLC70WCSのファームウェアバージョンの確認画面で、遠隔制御オプションがインストールされているかどうかを確認してください。

バージョン確認方法

「製品」に表示されたバージョンが 2. XX、「OPTION ID」に表示された ID 番号が3になっていれば、遠隔制御オプションはインストール済です。

詳しいバージョンの確認方法については、弊社ホームページの「LC70WCS 遠隔制御オプション WFC01 操作ガイド」をご確認ください。	
■操作ガイド https://www.dxantenna.co.jp/product/item/manualImg/WFC01_OPERATION_GUIDE.pdf	

遠隔制御Windowsアプリ（WPC04）について

このアプリは、遠隔制御オプション（WFC01）の付属品になっており、最大 50 台まで同時に測定が可能な、弊社製 SNMP マネージャーソフトです。

■リモート測定

・LC70WCS 遠隔制御オプション（WFC01）を搭載したマルチレベルチェッカーを遠隔制御して、あらかじめ登録した BAND、チャンネルをシングル測定モードで測定することができます。

■グラフ表示

・測定した結果をグラフ表示することができます。

■異常検知

・チャンネルごとにレベル、MER/CN、BER のしきい値のアラート条件を設定することで、異常を検知することが可能です。

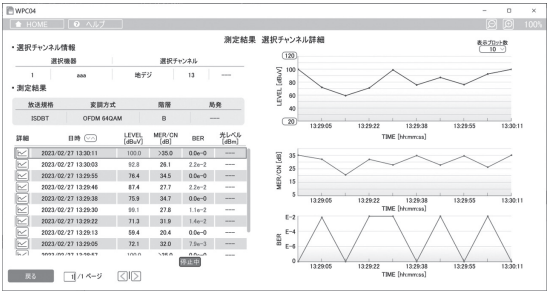

アプリダウンロードについて

アプリダウンロードについては、弊社ホームページの「LC70WCS 遠隔制御 Windows アプリ製品情報」をご確認ください。

■ WPC04 製品情報	
https://dxantenna-product.dga.jp/detail.html?category=&page=1&id=2566	

基本ガイド・操作ガイドについて

本製品には、本書とは別に 基本ガイド と 操作ガイド があります。

基本ガイド（Web マニュアル）

本製品の基本的な取扱方法については、Web マニュアルの 基本ガイド をご確認してください。

基本ガイドは下記の QR コードまたは URL をご確認ください。
https://www.dxantenna.co.jp/product/item/manualImg/LC70WCS_BASIC.pdf

操作ガイド（本製品内蔵）

本製品の操作方法については、本製品に内蔵されている 操作ガイド をご確認してください。

HOME 画面より「システム設定」を選択し、「操作ガイド」を選択してください。

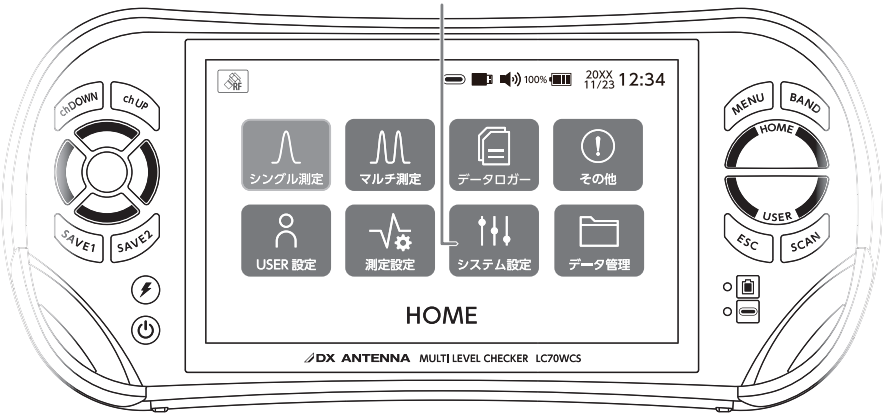

仕様の変更などにより図や内容が一部お持ちの製品と異なる場合がありますので、ご了承ください。

下記の弊社ホームページから最新の取扱説明書（PDF 形式）を閲覧したり、ダウンロードしたりすることができます。

https://dxantenna-product.dga.jp/

安全上のご注意

ご使用前に、必ずお読みください。

お使いになる方や他の人々への危害、財産への損害を未然に防ぐため、必ずお守りいただくことを説明しています。本文中に使われている図記号の意味は、次のとおりです。

⚠警告	誤った取り扱いをすると、死亡や重傷を負うなど重大な結果に結びつく可能性があるもの
⚠注意	誤った取り扱いをすると、傷害または物的損害の発生に結びつく可能性があるもの

	一般的な注意事項		水ぬれ禁止		接触禁止		指示を守る
	一般的な禁止事項		分解禁止		ぬれ手禁止		プラグを抜く

⚠警告

指定の電源で使用する
- 付属の専用ACアダプターはAC100V(50/60Hz)コンセントを使用する。
  100V以外のコンセントに差し込むと、火災や感電、故障の原因となります。

ケーブル、コードに無理な力を加えたり、傷つけたりしない
- ケーブル、コード類は、傷つける、加工する、無理に曲げる、ねじる、重いものを載せる、加熱する(熱器具に近づける)、引っぱるなどをしない。
  電源コードなどが傷んだときは(心線の露出、断線など)、お買い上げの販売店、工事店、または弊社カスタマーセンターに交換を依頼してください。そのまま使用すると火災や感電などの原因となります。

結露した状態で使用しない
故障の原因となります。
電源を切り、結露がとれたあとで、電源を供給し直してください。

ぬれた手でさわらない
感電の原因となります。

雷が鳴り出したら本体やコードに触れない
感電の原因となります。

分解、改造、修理はしない
感電・火災・故障の原因となります。

長期間使用しないときは、安全のため必ず電源コードをACコンセントから抜く
火災の原因となります。

お手入れの際は、電源を切る
感電の原因となります。

ACアダプターは、風通しの悪い場所で使用しない
風通しを悪くすると、内部に熱がこもり、火災の原因となります。次のような使い方はしないでください。
- 押入れ、本箱・天井裏など、風通しの悪い狭いところに押し込む
- テーブルクロスを掛けたり、じゅうたんや布団の上に置いたりする
- 布や布団でおおったり、包んだりする

本製品はACコンセントの近くに置く
電源コードが容易に取り外しできるようにしてください。

安全上のご注意（つづき）

⚠警告

ACアダプターに水をかけたり、濡らしたりしない。また、ACアダプターの上に水や薬品の入った容器を置かない

水や薬品が中に入った場合、火災や感電の原因となります。また、ペットなどの動物がACアダプターの上に載らないように注意してください。尿や糞が中に入った場合、火災や感電の原因となります。

電源コードは、ACコンセントに根元までしっかりと差し込む

すき間があるとゴミがたまり、火災の原因となります。また、電源コードは定期的にACコンセントから抜いて掃除してください。

万一、ACアダプターを落としたり、破損したりした場合、電源コードをACコンセントから抜いて販売店に連絡する

そのまま使用すると、火災・感電の原因となります。

本製品を移動する場合、必ず電源コードをACコンセントから抜く

コードが傷つくと、火災・感電の原因となることがあります。

電源コードをACコンセントから抜くときは、コードを引っ張らない

コードが傷つき、火災や感電の原因となることがあります。必ず電源コード本体を持って抜いてください。

本製品にホースなどで直接水をかけない

火災や感電の原因となります。

雷の発生が予想されるときは、前もって、電源コードをACコンセントから抜く

落雷によって、火災の原因となることがあります。

内部に金属類や燃えやすいものなどの異物を差し込んだりしない

火災や感電の原因となります。

万一、本製品またはACアダプターの内部に、異物や水が入った場合、ACアダプターをACコンセントから抜く

お買い上げの販売店、工事店、または弊社カスタマーセンターに連絡してください。

ACアダプターのカバーを外したり、改造をしない。また、ACアダプターの内部には触れない

火災や感電の原因となります。

次の場所で使用したり、保管・放置しない

本製品は防水・防滴・防じん仕様ではありません。水濡れやホコリは故障の原因となり、電池がショートした場合、過電流が流れて、発熱、変形、火災や感電の原因となります。

- 高温・多湿になる場所
- 水や湯煙が直接かかる場所
- チリやホコリ、粉じんや砂じんがかかる場所

異常があるときは、すぐに使用を中止する

次のような異常時は、お買い上げの販売店、工事店、または弊社カスタマーセンターに連絡してください。

- 煙がでる、変な臭いがする
- 内部に水や昆虫、物が入った
- 異音が鳴る
- ACアダプターや本体の外部が破損、劣化している

火災、感電、けが、故障の原因となります。

⚠注意

お手入れのご注意

- 本体の汚れは、市販のクリーナーやベンジン、アルコール、シンナーなどは使わず、柔らかい布で軽く拭き取ってください。樹脂が溶けたり、変形したり、変質、変色することがあります。
- ラバーケースの汚れは、中性洗剤で軽く洗い流し、必ず自然乾燥させてから本体に取り付けてください。このとき布などでふき取ると繊維が付着しますのでご注意ください。

落下・衝撃にご注意

本製品は精密機器です。落下や衝撃は避けて、取り扱いには十分ご注意ください。

使用時ラバーケースを取りはずさない

取り付けていないと、落下や物にぶつけた場合、破損や故障などの原因となります。

長時間、車中に放置しない

変形や故障の原因となります。

付属のストラップをつけて振り回したりしない

けがや故障の原因となります。

リチウムイオン電池について

本製品は内蔵リチウムイオン電池（以下内蔵充電池、またはリチウムイオン電池という）を使用しています。

⚠危険

次のことをしない
- 水、海水、ジュースなどで濡らさない
- ストーブなどの熱源のそばに放置しない
- 強い衝撃を与えたり、投げつけたりしない

内蔵充電池に組み込まれている保護機構が壊れると、異常な電流や電圧で充電池がショートし、発熱、破裂、発火の原因となります。

本製品を火の中に投入したり、加熱したりしない

内蔵充電池の絶縁物が溶けたり、保護機構を損傷するだけでなく、発熱、破裂、発火の原因となります。

落下による破損、けがの原因となります。

釘を刺したり、ハンマーで叩いたり、踏みつけたりしない

内蔵充電池が変形してショートし、発熱、破裂、発火の原因となります。

内蔵充電池を分解したり、改造したりしない

分解、解体すると金属端子が露出してショートし、発熱、破裂、発火の原因となります。また、内蔵充電池に組み込まれている保護機構が壊れた状態で充電すると、発熱、破裂、発火の原因となります。

火のそばや炎天下に停めた車中などでの充電はしない

高温になると危険を防止するための保護機構が動作して充電できなくなったり、保護機構が壊れて異常な電流や電圧で充電され、発熱、破裂、発火の原因となります。

本製品から液体が漏液して目に入ったときは、すぐに水で洗い、医師の診察を受ける

内蔵充電池の電解液が漏液して液が目に入ったときは、こすらずに水道水などのきれいな水で十分洗ったあと、ただちに医師の治療を受けてください。放置すると液により、目に障害を与える原因となります。

本製品の異常に気付いたら、ただちに使用を中止する

使用中、充電中、保管時に、異臭や発熱、変色、変形など、今までと異なることに気がついたときは、絶対に使用しないでください。

そのまま使用を続けると、内蔵充電池が発熱、破裂、発火する原因となります。

電子レンジや高圧容器に入れない

急に加熱されたり、密閉状態が壊れたりして発熱、破裂、発火の原因となります。

充電中、可燃物を上に載せたり、覆ったりしない

内蔵充電池が発熱、破裂、発火する原因となります。

充電するときは、当社指定の充電条件を守る

過大電流で充電されたり、充電制御ができなかったりして、電池を漏液、発熱、破裂させる原因となります。

⚠注意

直射日光の当たる場所、炎天下に停めた車中など、高い温度や高い湿度となる場所に放置しない
内蔵充電池を漏液させる原因となります。

静電気が発生する場所では使用しない
内蔵充電池には、危険防止のため保護機構が組み込まれています。静電気が保護機構に損傷を与え、発熱、破裂、発火の原因となります。

本製品に磁石など磁気を持っているものを近づけない
磁気の影響を受けて動作が不安定になることがあります。

指定温度範囲以外での充電はしない
内蔵充電池の充電温度範囲は 0℃～+35℃です。この温度範囲以外での充電は、充電池を発熱、破損させる原因となります。

内蔵充電池の異臭、発熱、その他異常があるときは使用しない
お買い上げの販売店、工事店、または弊社カスタマーセンターにご相談ください。

本製品から漏液して液が皮膚や衣服に付着した場合は、直ちに水道水などのきれいな水で洗い流す
皮膚がかぶれる原因となります。

内蔵充電池について

内蔵充電池には寿命があります。使用回数を重ねたり、時間が経過したりするにつれ内蔵充電池の持続時間は少しずつ短くなります。
持続時間が大幅に短くなったときは、内蔵充電池の寿命です。弊社カスタマーセンターへお問い合わせください。(➡ 13 ページ)

- 充電池の寿命は、保管方法や使用状況、環境などにより異なります。
- 周囲の温度が 0℃～ +35℃の環境で充電してください。これ以外の環境で充電すると、効率良く充電できなかったり、充電池の劣化につながったりします。

使用上のご注意

- 電源ボタンを押してから数秒間、画面に「DX ANTENNA」が表示されます。この間はボタン操作を行わないでください。
- 電源を切ってから５秒以内に電源を入れないでください。液晶パネルが正常に動作しないことがあります。もし表示に異常が起きた場合は、一旦電源を切って、５秒以上待ってから電源を入れてください。
- 電源ボタンを長押し（5秒以上）してから電源が切れるまでに数秒間かかります。異常ではありませんので、そのままお待ちください。（スタンバイモードのときは、下記の「スタンバイモードについて」を参照してください。）
- 本製品のRF入力端子に接続する同軸ケーブルは、S-4C-FBやS-5C-FBケーブルを使用してください。
- ７CケーブルをRF入力端子に直接接続しないでください。入力端子が変形し、接触不良の原因となります。接続する場合は、コンタクトピン付き接栓を使用してください。
- 光ケーブルは、しっかりと奥まで差し込んでください。
- レベルやMER、C/N、BERの値は測定チャンネルや周辺環境などによって変わります。強電界地域やその付近では、放送波がないチャンネルでも、高いレベルが表示されることや、正しいレベルが表示されない場合があります。
- 隣接信号のレベルが20dB以上高い場合、正確に測定できない場合があります。
- 本製品のRF入力端子へAC、およびDC30V以上の電圧、または130ｄＢμV以上の信号を入力しないでください。回路が故障したり正確なレベルが表示されなくなります。
- 使用や保管するときは、使用温度範囲をお守りください。
- 光ケーブルを使用しないときは、光入力端子には必ず保護キャップまたは付属の光ソケット用キャップ（つまみ付）を取り付けてください。

お手入れについて

- 表面や液晶画面はクロスなどの柔らかい布で軽くふき取ってください。
- 端子類が汚れているときは、乾いた柔らかい布でふき取ってください。
- 光入力端子が汚れているときは、ファイバークリーナーで清掃してください。

光ファイバーについて

- 光ファイバーケーブルは屈曲により折れることがあります。5kg 以上の力で引っ張ったり、30mm以下の半径に曲げないでください。急激な曲げ、引っ張り、捻りなども加えないでください。
- 光ファイバーケーブルを床などにおいて使用する場合、特に角ばった部分に光ファイバーが圧迫されると光損失の増加や折れの可能性があり、映像障害の原因となります。

スタンバイモードについて

- 電源ボタンを1回（5秒以内）押すと、スタンバイモードになります。
- スタンバイモードにすることで、電源ボタンを押すとすぐに本製品が起動します。
- スタンバイモードとは省電力モードです。このモードのときに、本製品を8時間無操作が続くと自動的に電源が切れます。

譲渡 / 廃棄または内蔵充電池について

譲渡または廃棄するときのご注意

本製品を譲渡または廃棄する場合は、プライバシー情報の漏えいなどを防止するために、本製品のシステムを初期化して、設定した情報を消去してください。

内蔵充電池の交換について

内蔵のリチウムイオン電池は、お客様で交換はできませんので、交換をご依頼の際は当社カスタマーセンターへご相談ください。
お客様自身で本製品を分解して内蔵充電池を取り外さないでください。

内蔵充電池のリサイクルについて

内蔵のリチウムイオン電池はリサイクル可能な貴重な資源です。
使えなくなった本製品は廃棄せず、輸送会社に「リチウムイオン電池」を含んだ内容物であることを伝え、輸送会社の指示にしたがって梱包のうえ、宅配便の配達記録が残る方法にて、下記までご送付ください。
当社が責任をもってリサイクルいたします。

Li-ion 20

■送付時のご注意

- 配送料はお客様の負担となります。着払いでご送付いただいても受領いたしかねます。
- 本製品以外は対象外です。
- 回収対象外品が混入していた場合は、お客様負担にて返送させていただきます。
- 回収品のお引き渡し（輸送会社が受領したとき、または郵便物として集荷されたときを含む）により、回収品の所有権は弊社に転じるものとします。また、回収品のお引き渡し後における回収中止、回収品の返却には応じられません。

〒651-2241　神戸市西区室谷1ー2ー2
DXアンテナ株式会社　カスタマーセンター

ナビダイヤル：0570-033-083
携帯電話・PHS・IP 電話からもご利用いただけます。
上記ダイヤルがご利用いただけない場合：050-3818-9016
※ナビダイヤルの料金は固定電話からは全国一律料金でご利用いただけます。

こんなときは

ご不明な点がございましたら当社カスタマーセンターにご相談ください。

症　状	原　因	処　置
電源ボタンを押しても画面に表示が出ない。(電源が入らない)	内蔵充電池の残量がなくなっていませんか?	充電してください。
液晶画面が見にくい。	画面の明るさが「暗」の設定になっていませんか?	システム設定の画面の明るさを変更してください。
液晶画面が消えた。または、いつまでたっても液晶画面が消えない。	オートパワーオフ機能(5分)がはたらいている、またはこの機能の設定を変更していませんか?	電源を入れなおしてください。または設定を変更してください。
液晶画面が黒くなる。	温度が高い場所で使用していませんか?	-10～+40℃の使用範囲内で使用してください。
アンテナの方向調整をしても、レベルが上がらない。または、MER、C/N、BER が変化しない。	ブースター付アンテナやブースターに電源は供給されていますか?	給電していない場合は、給電してください。
	測定ケーブルがはずれている。または測定ケーブルが断線していませんか?	測定ケーブルをチェックしてください。
	アンテナが電波を受信していない。または電波が出ていないチャンネルを測定していませんか?	再度アンテナの方向調整を行う。または電波の出ているチャンネルを確認します。
レベルが安定しない。測定ケーブルに触れると値が不安定になる。	入力端子の劣化による接触不良がおこっていませんか。	中継用接栓を交換すると改善する場合があります。
	光ケーブルがしっかりと奥まで差し込まれていますか?	光ケーブルの差し込み状態またはケーブルの劣化がないことを確認してください。
	光入力端子が汚れていませんか?	汚れている場合は、ファイバークリーナーでふき取ってください。
信号がないチャンネルでもレベルを表示する。	故障ではありません。設定している帯域の雑音成分も測定するためレベルが表示されます。また、両隣接信号がある場合高い値を表示します。	
すぐに電池が消耗する。(電池残量表示がすぐ1になる)	満充電しても使用時間が極端に短くなったときは、電池の寿命が考えられます。	当社カスタマーセンターへご相談ください。

規格表

項目		単位	規格	備考
測定チャンネル / 測定周波数	UHF	ch	13 ～ 62	ISDB-T / CATV 64·256QAM
	CATV(上り)	MHz	10 ～ 60	CW
	CATV(下り)	ch	C13 ～ C101	ISDB-T / CATV 64·256QAM
	スカパー！プレミアムサービス光		H001 ～ H106	CATV 256QAM
	BS		1 ～ 23	奇数 BS (ISDB-S/ISDB-S3)
	CS		2 ～ 26	偶数 ND (ISDB-S/ISDB-S3)
	BSL		2 ～ 24	偶数 BS (ISDB-S/ISDB-S3)
	CSL		1 ～ 25	奇数 ND (ISDB-S/ISDB-S3)
	JCSAT-3A		K1 ～ K28	DVB-S/ DVB-S2
	JCSAT-4B		K1 ～ K32	DVB-S/ DVB-S2
	ｽｰﾊﾟｰﾊﾞｰﾄﾞ B		1 ～ 23	DVB-S/ DVB-S2
	ｽｰﾊﾟｰﾊﾞｰﾄﾞ C		D1 ～ D24	DVB-S/ DVB-S2
	LTE	MHz	UL:723/733/743 DL:778/788/798	帯域幅：10MHz
	FM	MHz	70 ～ 95	100kHz ステップ
	PILOT	MHz	70 ～ 996	0.25MHz ステップ
測定レベル範囲	UHF	dBμV	30 ～ 110	表示範囲：20 ～ 120dBμV
	CATV(上り)		30 ～ 110	
	CATV(下り)		30 ～ 110	
	スカパー！プレミアムサービス光		30 ～ 110	
	BS		30 ～ 110	
	CS		30 ～ 110	
	BSL		40 ～ 110	
	CSL		40 ～ 110	
	JCSAT-3A		30 ～ 110	
	JCSAT-4B		30 ～ 110	
	ｽｰﾊﾟｰﾊﾞｰﾄﾞ B		30 ～ 110	
	ｽｰﾊﾟｰﾊﾞｰﾄﾞ C		30 ～ 110	
	LTE		30 ～ 110	
	FM		30 ～ 110	
	PILOT		30 ～ 110	
測定レベル確度	ALL	dB	± 2.5	―

項目		単位	規格	備考
MER(C/N※1)表示範囲	UHF	dB	5 ～ 35	ISDB-T、表示範囲：5 ～ 35dB
	CATV(上り)		–	—
	CATV(下り)		21 ～ 40	64QAM、表示範囲：20 ～ 40dB
			27 ～ 40	256QAM、表示範囲：20 ～ 40dB
	スカパー！プレミアムサービス光		20 ～ 40	表示範囲：20 ～ 40dB
	BS		5 ～ 30	表示範囲：5 ～ 35dB
	CS		5 ～ 30	
	BSL		5 ～ 30	
	CSL		5 ～ 30	
	JCSAT-3A		5 ～ 25	表示範囲：5 ～25dB
	JCSAT-4B		5 ～ 25	
	ｽｰﾊﾟｰﾊﾞｰﾄﾞ B		5 ～ 25	
	ｽｰﾊﾟｰﾊﾞｰﾄﾞ C		5 ～ 25	
	LTE		–	—
	FM		–	—
	PILOT		–	—
信号品質表示確度(MER(C/N))	ALL	dB	± 3.0	LTE/FM/PILOT 除く
BER測定範囲	ALL	—	2.2E−2 ～ 0E+0	—
光入力				
光パワー測定範囲		dBm	−30～+5	—
光ファイバー		—	1.31 μ m 零分散ｼﾝｸﾞﾙﾓｰﾄﾞ SM10/125	SC/SPC
波長		nm	1300/1310/1490/1550/1625	—

項目		単位	規格	備考
一般特性				
給電電圧		V	DC＋15.0	± 10%
			DC＋11.0	± 10%(JCSAT 内)
給電電流		mA	430 以下	最大 450mA
重畳電圧測定範囲		V	DC 0 ～ 30	―
消費電流測定範囲		mA	10 ～ 450	―
消費電力測定範囲		W	0.1 ～ 8	―
測定データ保存形式		―	CSV,PNG 形式	内部・外付け USB メモリ
ロガー形式		―	CSV 形式	内部・外付け USB メモリ
オートパワーオフ設定		分	OFF/5/10/15/30/60	10 分 (初期値)
音量調整		―	4 段階	OFF(初期値)/ 小 / 中 / 大
明るさ設定		―	3 段階	暗 / 中 (初期値)/ 明
外部インターフェイス		―	同軸 (F 形・75 Ω)	入力 (同軸 / 光) 切換
		―	光 (SC/SPC)	
		―	USB-TypeA	USB メモリ接続用
		―	USB-TypeC	USB-PD 対応
		―	LAN(工場検査用)	―
		―	DC ジャック	本体・内部バッテリー給電用
消費電力	給電なし	W	6	± 25% 標準時・地デジ測定モード
			19	± 25% 急速充電時・地デジ測定モード
	給電あり		15	± 25% 標準時・430mA 送出時
			28	± 25% 急速充電時・430mA 送出時
バッテリー使用時間※新品満充電状態から	給電なし	h	8 以上	―
	給電あり		3 以上	150mA 送出時
使用温度範囲		℃	−10～+40	充電時温度範囲：0 ～+ 35℃ 保存温度：-10 ～ +40℃
外形寸法		mm	130(H) × 284(W) × 47(D)	―
質量		kg	1.05	ラバーケース、中継接栓本体取付済
AC アダプター (付属品)				
入力電圧		V	AC90 ～ 110	―
定格出力電流		A	3.8	―
出力電圧		V	DC+12	± 5%

※ 1 C/N は MER からの換算 C/N
仕様は改良により予告なく変更させていただくことがありますので、ご了承ください。

外観図

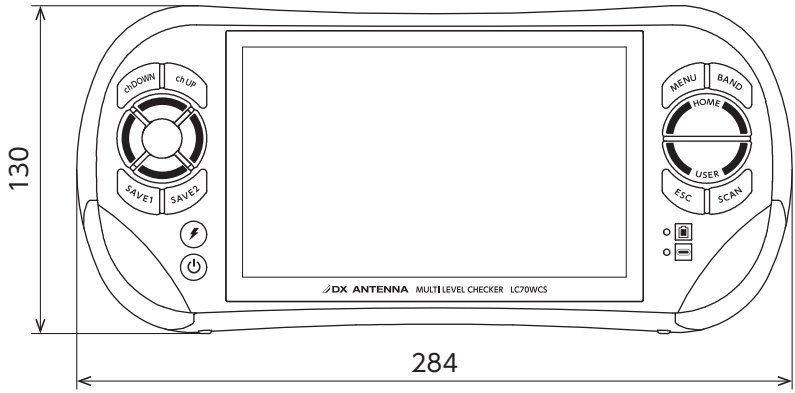
130
284
ch DOWN
ch UP
SAVE1
SAVE2
MENU
BAND
HOME
USER
ESC
SCAN
DX ANTENNA MULTI LEVEL CHECKER LC70WCS

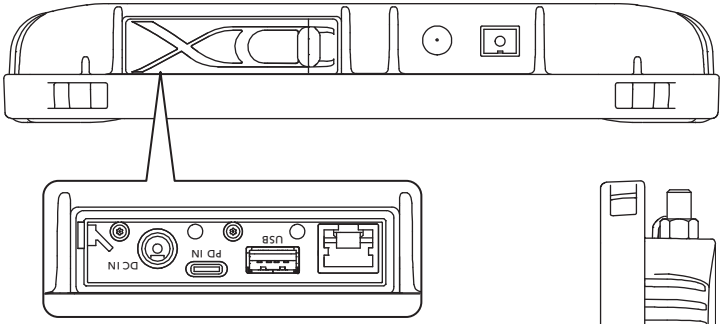
DC IN
PD IN
USB

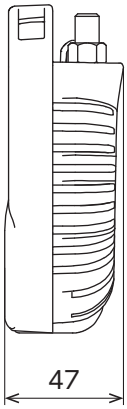
47

単位：mm

memo

銘板ラベルについて

本製品の背面に銘板ラベルが貼り付けてあります。銘板ラベルには、本製品に関する必要な情報、または Q&A に関する情報（D サポ！）などを確認することができます。
D サポ！については、銘板ラベルまたは下記の QR コードをご利用ください。
また、本製品の機種情報からもご利用できます。

https://dxantenna-product.dga.jp/detail.html?category=&page=1&id=2489

銘板ラベル

製品に関するお困りごとを解決！

Dサポ！ DXアンテナ サポートポータル

スマートフォンで各種設定方法がわかる➡

ホームページでも初期設定や、各種端末の詳しい手順を確認できます。
QRコードからアクセスしてください。

[1001]

保　証　書

型番
LC70WCS

ご販売店	ご住所・ご店名 電話（　　）　－
お客様 お名前	ふりがな 様
お客様 ご住所	□□□-□□□□　電話（　　）　－

お買上年月日	保証期間	お買上日から
年　月　日		1　年　間

※本書は再発行いたしませんので、紛失しないよう大切に保管ください。

●無料修理規定

1. 本保証書は、お買い上げから下記保証期間内に故障した場合、無料修理規定により、当社が責任をもって無料修理を行なうことをお約束するものです。（消耗部品は除く）
したがって、この保証書によって保証書を発行しているもの（保証責任者）、およびそれ以外の事業者に対するお客様の法律上の権利を制限するものではありません。
2. 保証期間中の修理などアフターサービスについてご不明な場合は、お買い求めの販売店、当社営業所またはカスタマーセンターにお問い合せください。なお、商品を直接当社へ送付した場合の送料などはお客さまのご負担とさせていただきます。また、保証期間経過後の修理についても、お買い求めの販売店、当社営業所またはカスタマーセンターにご相談ください。修理によって機能が維持できる場合は、ご要望により有料修理させていただきます。
3. 保証期間中、取扱説明書、本体貼付ラベルなどの注意書に従った正常な使用状態で故障した場合には、お買い求めの販売店を通じて無料修理いたしますのでお申し付けください。
4. 次のような場合には保証期間内でも有料修理となります。①ご使用上の誤り、および不当な修理や改造による故障および損傷。②お買上げ後の取り付け場所の移設、輸送、落下などによる故障および損傷。③火災、地震、噴火、洪水・津波などの水害、落雷、その他の天変地異、戦争・暴動による破壊行為、公害、塩害、ガス害、ねずみや昆虫、鳥など動物の行為による損傷、指定以外の使用電源（電圧、周波数）や異常電圧による故障および損傷。④塗装の色あせなどの経年劣化や、使用に伴う摩擦などにより生じる外観上の現象。⑤用途以外（例えば車両、船舶への搭載など）に使用された場合の故障および損傷。⑥本保証書を提示・添付されていない場合。⑦本保証書にお買上げ年月日、お客様名、お買い求めの販売店の記入のない場合、または字句を書き換えられた場合。
5. 製品対価以上の保証はいたしません。
6. 本保証書は日本国内においてのみ有効です。（This Warranty is valid only in Japan.）
7. 期間中の転居、贈答品、その他の理由によりお買い求めの販売店に修理が依頼できない場合には、当社カスタマーセンターまたは当社営業所にご相談ください。
8. お客様にご記入いただいた保証書の控えは、保証期間内のサービス活動およびその後の安全点検活動のために記載内容を利用させていただく場合がございますので、ご了承ください。

カスタマーセンター

土・日・祝日もご利用ください！

ナビダイヤル **0570-033-083**

※全国一律料金でご利用いただけます。
※携帯電話・PHSからもご利用いただけます。
※ナビダイヤルは各社音声通話定額サービスの対象外となっております。

(1908)

DXアンテナ株式会社

■ 受付時間 9:30～17:00　（夏季・年末年始休暇は除く）
■ 一部のIP電話で上記番号がご利用になれない場合: 050-3818-9016

ホームページアドレス
https://www.dxantenna.co.jp/