RDSERIES

機器の置き台です。

デスクトップ

19INCH JIS　販売単位 1台

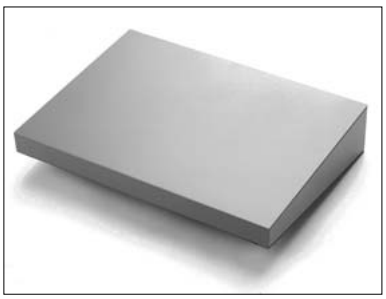

標準取付位置:19インチパネルマウント部

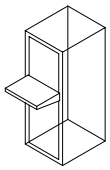

特　徴

●19インチマウントタイプの台です。
●計測器等を置く台として使用します。

構成内容

照番	名称	個数	材質	色・外装処理
1	ボディ	1	鋼板(SECC t1.2 / SEHC t1.6)	「グレイベージュ」レザートーン塗装
2	ボトムカバー	1	鋼板(SECC t1.2)	

付属品　無

機種内容

型番	外観寸法(mm)			許容質量(kg)	取付規格	質量(kg)
	W0	H0	D0			
RD-100	480	99.2	350	50	JIS	4.4

外観寸法　単位 mm

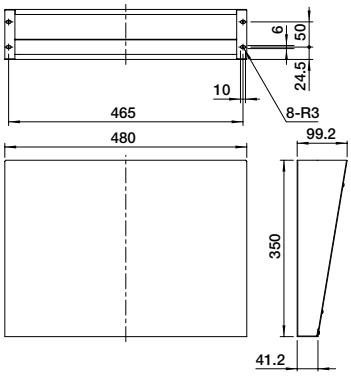

RKOSERIES

位置決めにご利用ください。

ポジショナー

19INCH JIS　19INCH EIA　販売単位 1本

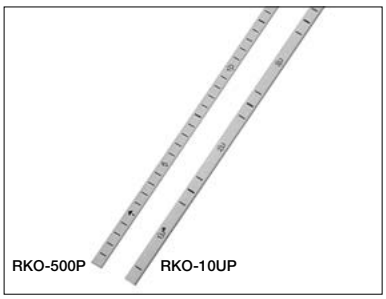

標準取付位置:ラック内部(フレーム)

特　徴

●19インチ機器や内装アクセサリーをラックに取り付ける際の位置決めが容易になります。
●特定のラックのシリーズ及びアクセサリーのラック内用フレームに取り付けできます。

構成内容

名称	個数	材質	色・外装処理
ポジショナー	1	ABS	「ホワイトグレイ」

付属品　無

機種内容

型番	外観寸法(mm)		取付規格	質量(g)
	W0	H0		
RKO-500P	5	500(10H)	JIS	5
RKO-10UP		444.5(10U)	EIA	4

適合シリーズ

シリーズ名	取付可能な部品
FDC FDIC	標準実装及びオプション:パネルマウントフレーム　ガイドマウントフレーム　サイドフレーム オプション:パネルマウントインナーフレーム
FDIC	標準実装:パネルマウントフレーム　ガイドマウントフレーム　サイドフレーム
FDLC	標準実装:パネルマウントフレーム　ガイドマウントフレーム　サイドフレーム
NewRJC	オプション:パネルマウントフレーム　サイドフレーム
NewRKC	オプション:パネルマウントフレーム　サイドフレーム
NewRPC	標準実装及びオプション:パネルマウントフレーム
NKD	オプション:サイドフレーム
NewRKD	オプション:パネルマウントフレーム　サイドフレーム
NewRPD	標準実装及びオプション:パネルマウントフレーム

RPSERIES

19インチマウントタイプのCRT用パネルです。

CRTエスカッション

19INCH JIS　販売単位 1枚

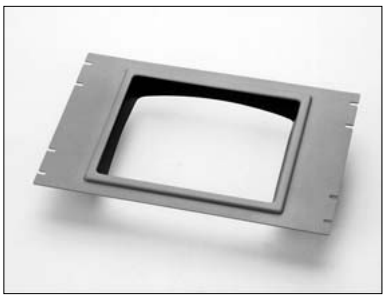

標準取付位置:19インチパネルマウント部

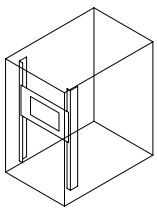

構成内容

名称	個数	材質	色・外装処理	適合CRTサイズ
パネル	1	カイダック t3.0	「グレイ」エンボス模様 CRT取付部周囲「ブラック」つや消塗装	14インチ

付属品　無

機種内容

型番	外観寸法(mm)		取付規格	質量(kg)
	W0	H0		
RP-14CRT-4830A	480	299(6J)	JIS	0.37

外観寸法　単位 mm

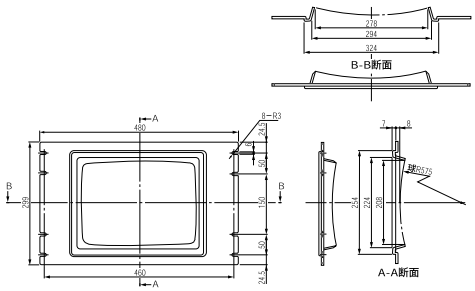

RPSERIES

9インチモニター用カバーです。

CRTエスカッション

販売単位 1枚

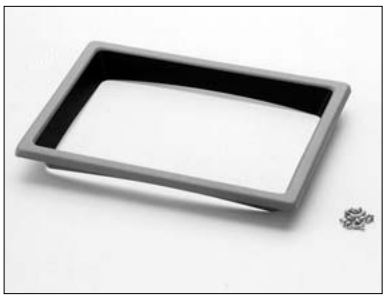

構成内容

名称	個数	材質	色・外装処理	備考
パネル	1	カイダック t2.0	「グレイ」エンボス模様 CRT取付部周囲「ブラック」つや消塗装	適合CRTサイズ　9インチ
取付ねじ(S)	6	鉄鋼材	亜鉛めっき	適合パネル板厚　t1.0〜t2.0
取付ねじ(L)	6			適合パネル板厚　t3.0〜t4.0

付属品　無

機種内容

型番	外観寸法(mm)		質量(kg)
	W0	H0	
RP-09CRT-2217M	216	173	0.05
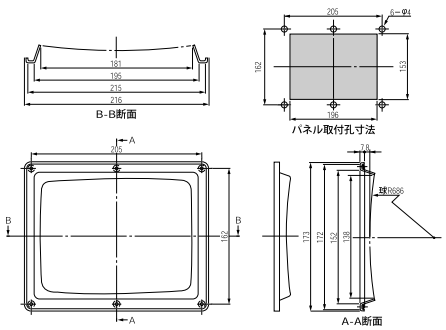
外観寸法　単位 mm