◆ プリント基板実装用ネジ端子 ―――黄銅、スズメッキ材質 ◆

■ TPT001-M3-NF
-M4-
-1N-
└――― ビス付き時はビスNo.

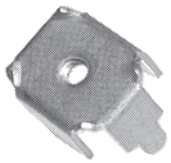

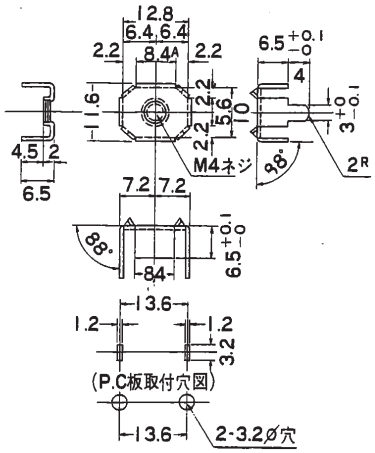

定格電流：20A

■ TPT008-M3-NF
-1N-
└――― ビス付き時はビスNo.

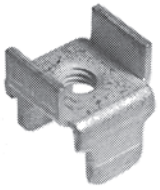

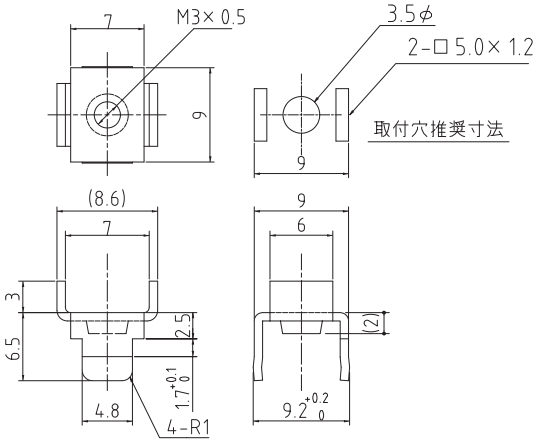

定格電流：20A

■ TPT009-M4-NF
-81N-
└――― ビス付き時はビスNo.

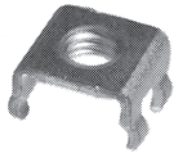

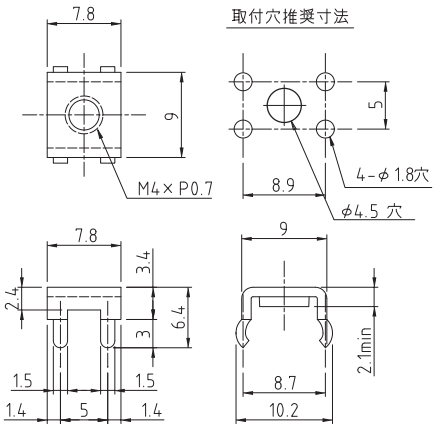

定格電流：20A

■ TPT010-M3-NF
-1N-
└――― ビス付き時はビスNo.

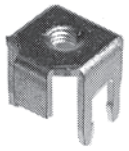

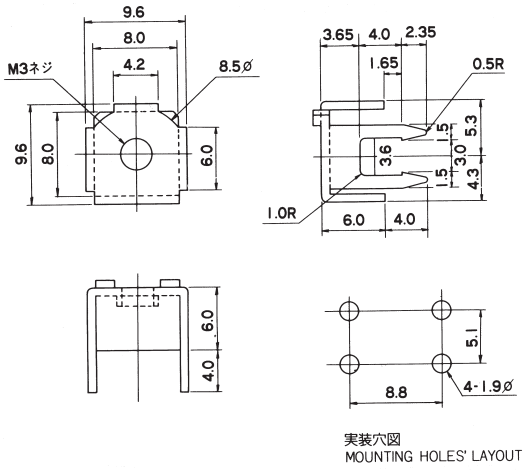

定格電流：20A

F

VER.2