記号	来歴	年月日	担当	承認
1 ×1	U－FLコネクタ位置修正	20170509	N. Asada	Y. Miyazawa
2 ×1	シールドケース図番：02Fから01Fに変更	20171010	N. Asada	M. Jinno
3 ×2	認証番号：A09832からA12657に変更、名称変更	20180111	N. Asada	M. Jinno
4 ×2	ネームプレート添付位置：表面から裏面に変更	20180202	N. Asada	M. Jinno

富

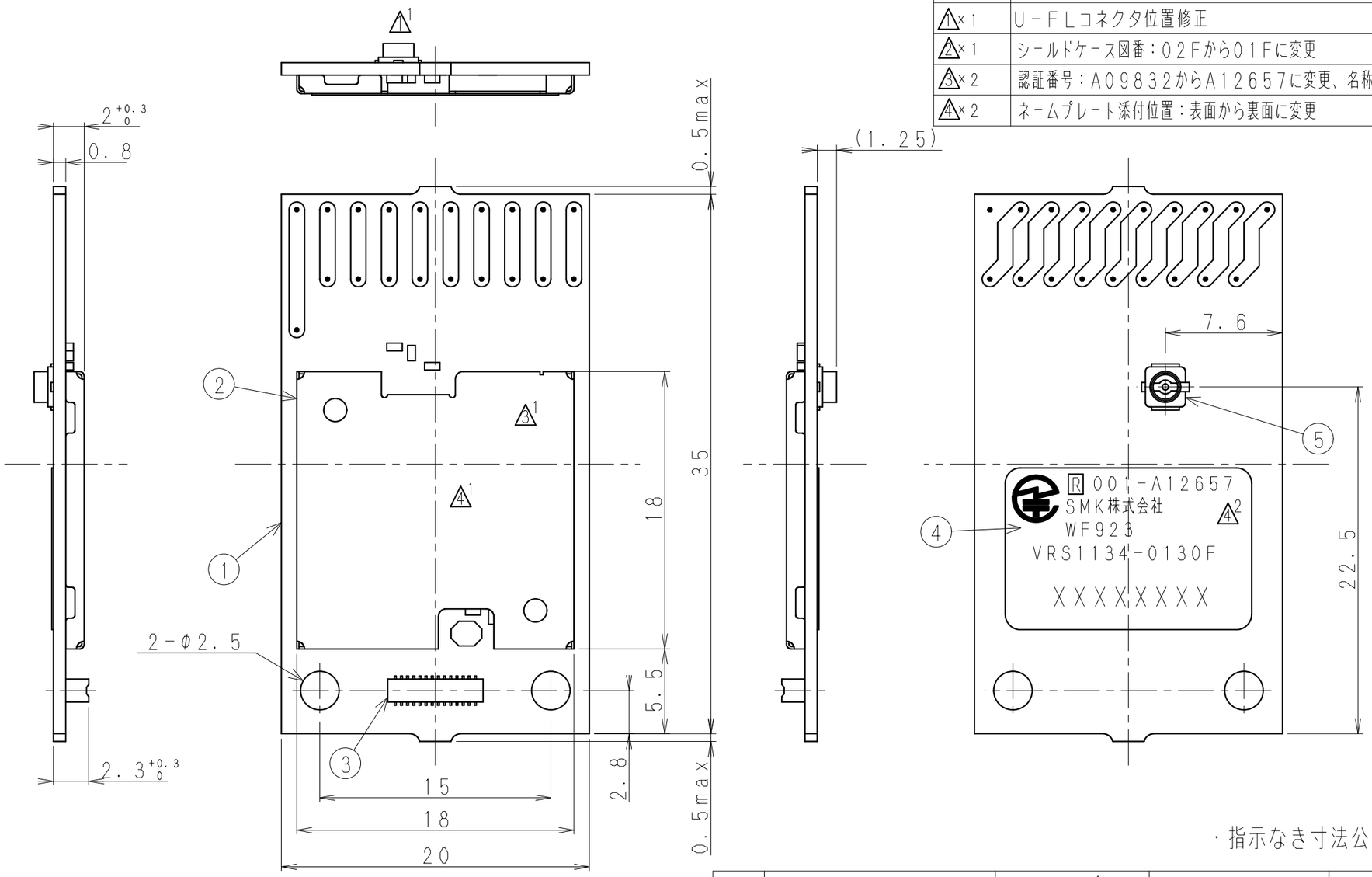

・指示なき寸法公差は±0．1とする

部番	図番	名称	材質	処理	員数	備考
5	E－CK0370－000	U．FLレセプタクル	――	――	1	――
4	201VRS－004－01F	ネームプレート	ポリエステルフィルム	――	1	――
3	CPB0424－0350F	24P BtoBヘッダー	――	――	1	――
2 1	802VRS－001－01F	シールドケース	C5191R－1/2H	t＝0．15	1	――
1	401VRS－001－01F	PWB	FR－4	t＝0．8	1	――

単位 mm		尺度 3：1	名称 3 2 WF923（Sigfox標準品） 外部アンテナタイプ 組立図	出図
承認 Y. Miyazawa 20170413	検図 M. Jinno 20170413	写図	設計 N. Asada 20170410	図番 VRS1134－0130F

A3

CONFIDENTIAL